230 MINI BEAM 7R

Источник света
230 W MingZe® Lamp

Световой поток
180000 lx @ 10 m

Зум
0–4°

Эффекты
14 цветов, 17 гобо,
призма 16 граней,
радужный фильтр,
Frost эффект

ВИДЕО

amixled

230 MINI BEAM 7R

ИСТОЧНИК СВЕТА

Лампа 230 Вт
Цветовая температура: 8000K
Срок службы: 2200 часов

УПРАВЛЕНИЕ И КОРПУС

Режим: DMX512
Каналы DMX: 16
Pan: 540° (16 bit, электронная коррекция)
Tilt: 270° (16 bit, электронная коррекция)
Степень защиты: IP20
Размер: 50×34.5×36.5 см
Вес нетто: 10.8 кг

ЭФФЕКТЫ

Угол луча: 2°
Цветовое колесо: 14 цветов
Гобо: 14 шт
Призмы: 8+16+24 граней
Эффект Frost
Строб: макро-управление
Защита от перегрева

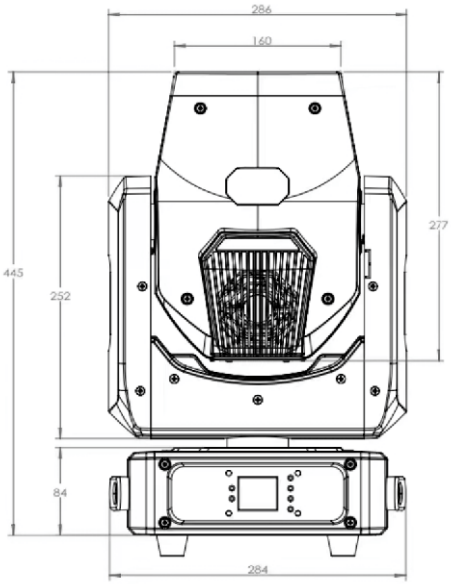

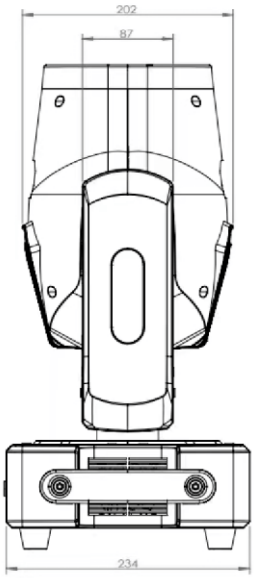

amixled

ВИЗУАЛЬНЫЕ ЭФФЕКТЫ

amixled

ЦВЕТА И ГОБО

Статичные гобо

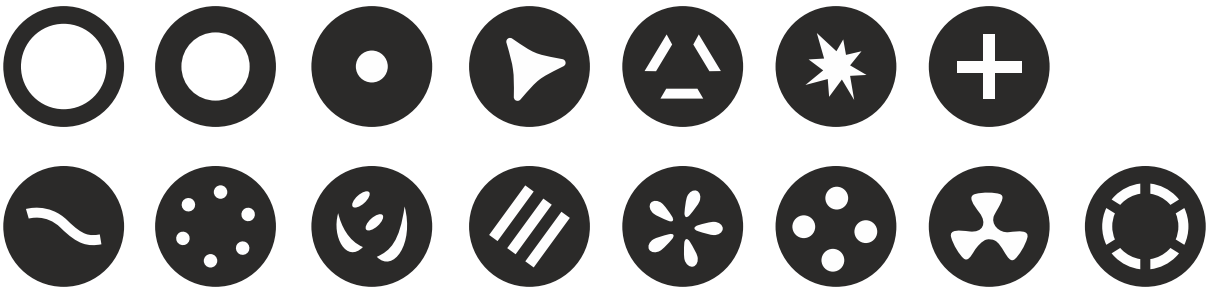

ФОТОМЕТРИЯ

Освещенность, lx

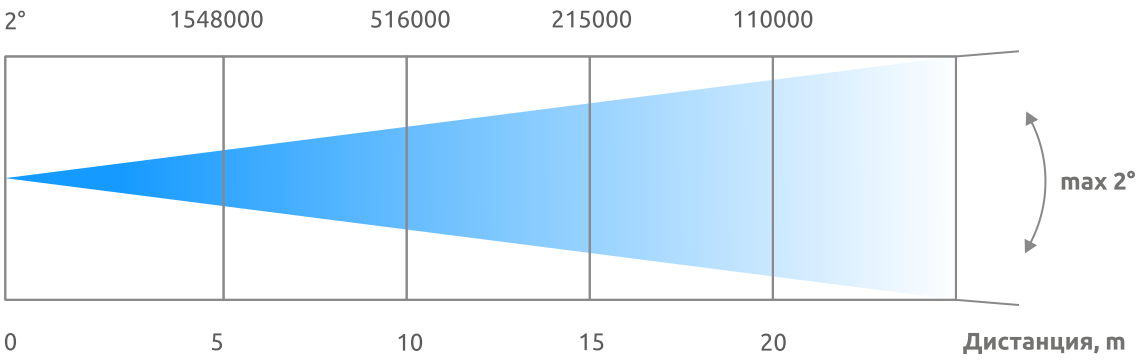

Диаметр луча, m

2°	0.2	0.4	0.5	0.56

amixled

+7 915 055 39 63
+7 989 109 90 77

info@amixled.ru
amixled.ru